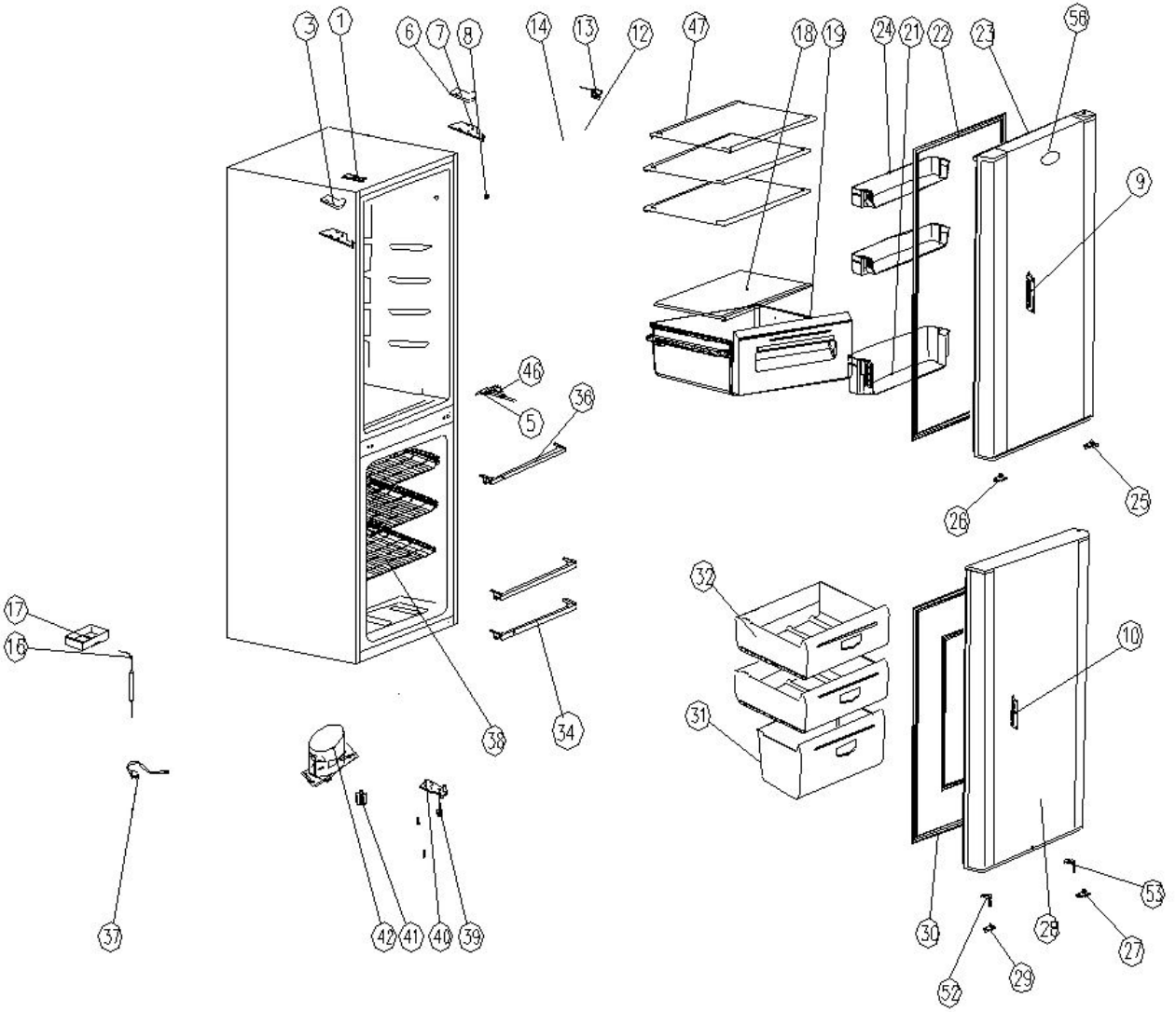
3
1
6
7
8
14
13
12
47
18
19
24
21
22
23
56
9
46
5
36
25
26
32
10
17
16
31
38
34
37
42
41
40
39
53
30
28
27
52
29